Federhänger FH 2 - 4300 plus F 0 - 4301 N max. Federweg 29 mm

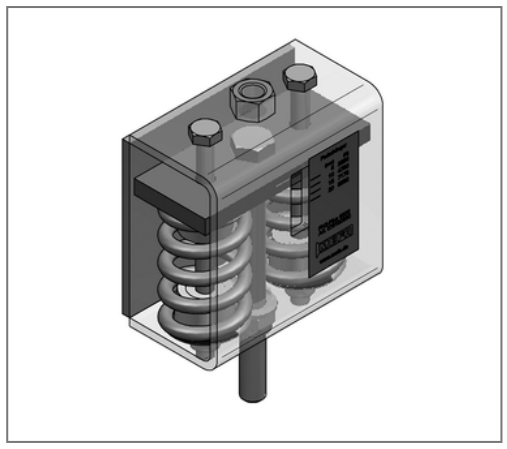

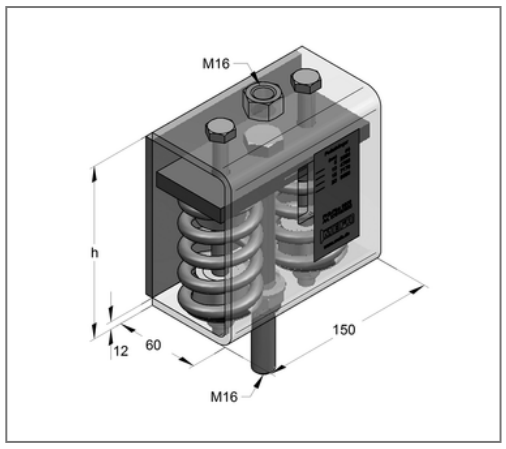

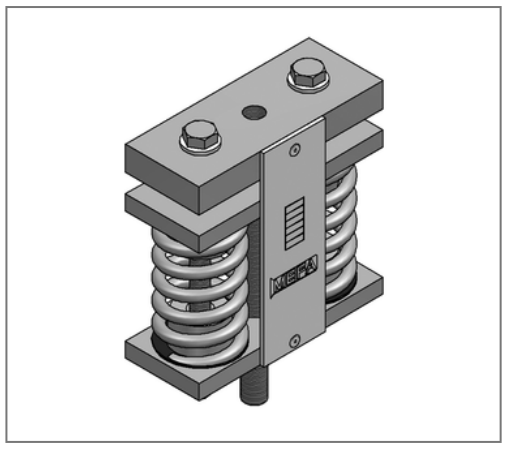

Kaufmännische Details

Artikelnummer	079170430
EAN/GTIN	4250928449191
VPE	1 St
Mengeneinheit	St
Gewicht	5,09 kg/St
Rabattgruppe	03-079
Preiseinheit	1

QR Code

Ausführung und Montage

Einsatzgebiet	Federisolatoren als flexible Rohrleitungshänger oder für die elastische Lagerung von Aggregaten.
Anzahl Federn	2

Technische Daten

Material	Stahl
Materialname	S235
Oberfläche	galvanisch verzinkt

Produktdetails

Anschluss	M16
Breite	80 mm
Höhe	140 mm
Länge	140 mm
Federrate	150.92 N/mm
max. Federweg	29 mm
max. Lastbereich	4301 N