Gleitplatte 250 x 100 x 8 Anschluss 2 x 1"

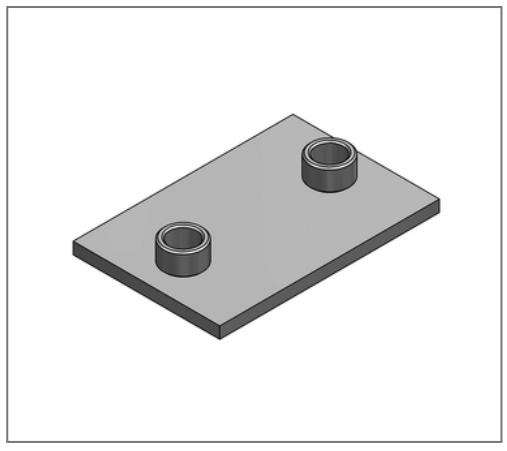

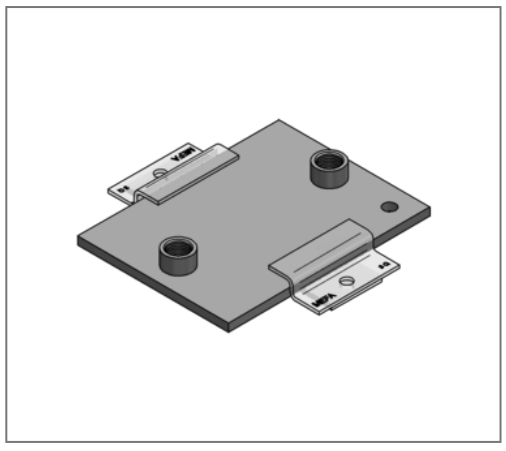

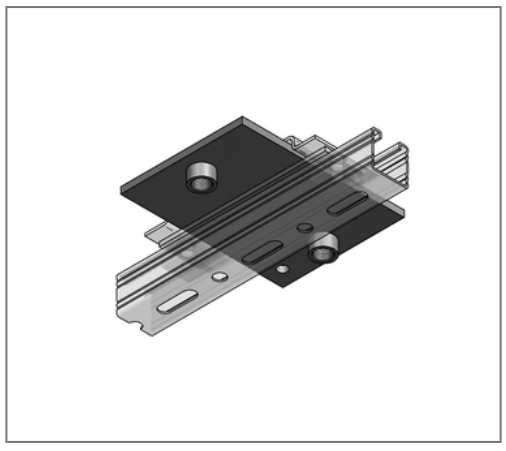

Kaufmännische Details

Artikelnummer	0771538
EAN/GTIN	4250928418333
VPE	1 St
Mengeneinheit	St
Gewicht	1,75 kg/St
Rabattgruppe	04-077
Preiseinheit	100

QR Code

Technische Daten

Material	Stahl
Materialname	S235
Oberfläche	galvanisch verzinkt

Produktdetails

Anschluss	1"
Breite	100 mm
zul. Last Fz	2.2 kN
Länge	250 mm
Stärke	8 mm
Achsmaß	25 mm
Anzahl Anschlüsse	2
max. Schiebeweg axial hängend	120 mm
max. Schiebeweg axial stehend	200 mm