Kälteschelle Polar Plus 76,1 mm Iso 20 M8/M10

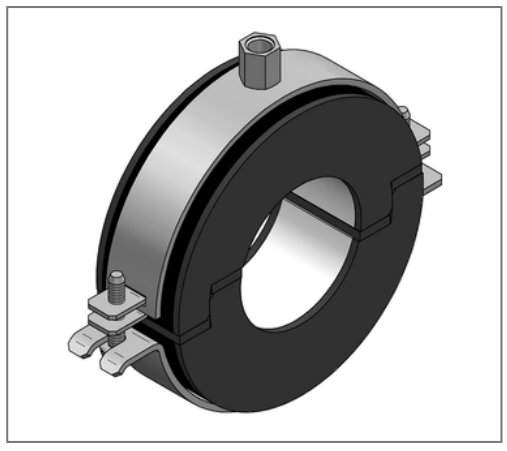

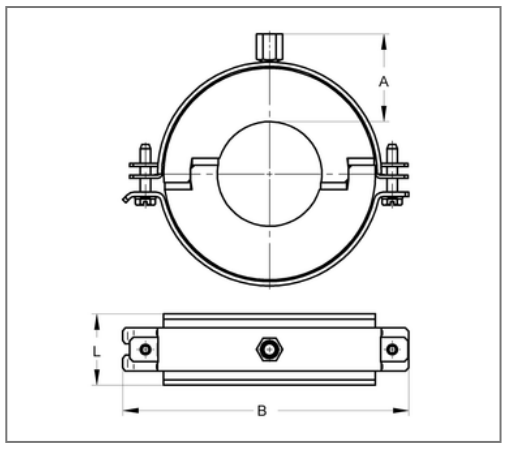

Kaufmännische Details

Artikelnummer	74620760
EAN/GTIN	4250928442635
VPE	15 St
Mengeneinheit	St
Gewicht	0,284 kg/St
Rabattgruppe	06-746
Preiseinheit	1

QR Code

Zertifizierungen

SCHALL-SCHUTZ DIN 4109

Baustoffklasse ●B2● "Normal entflammbar" nach DIN 4102

Ausführung und Montage

Einsatzgebiet	Thermisch entkoppelte Befestigung von Rohren in der Kälte-, Klima- und Trinkwassertechnik, für eine zuverlässige Tauwasserverhinderung im Bereich der Rohrhalterung.
Dämmkörper	AC/PU

Technische Daten

Material	Stahl
Materialname	DD11
Oberfläche	galvanisch verzinkt
Baustoffklasse	B2
min. Temperaturbeständigkeit	-50 °C
max. Temperaturbeständigkeit	105 °C
Wärmeleitfähigkeit	0.031 W/mK
Dichte Kern	145 kg/m³

Produktdetails

Anschluss	M8/M10
Anschlusshöhe	38 mm
Breite	152 mm
Dämmstärke	20 mm
zul. Last Fz	0.88 kN
Länge Schale	41 mm
stat. Belastung Kern	0.38 N/mm²

Hinweis

Hinweis Allgemein	Von Umtausch und Rücknahme ausgeschlossen. Sonderanfertigungen auf Anfrage.