Kälteschelle Husky IV 19 108 mm Iso 28.5 M10/M12

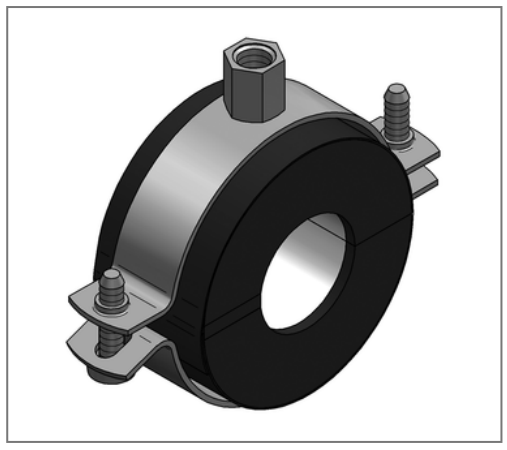

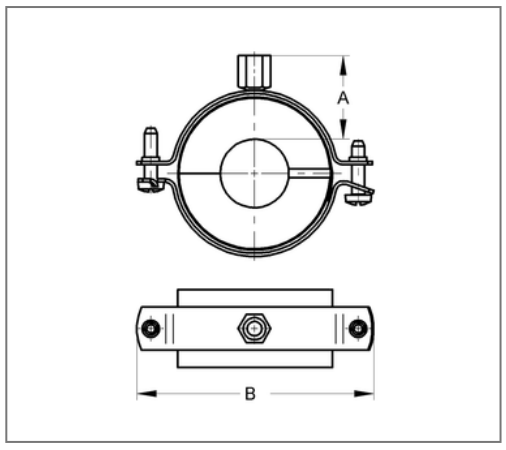

Kaufmännische Details

Artikelnummer	6841081
EAN/GTIN	4250928440860
VPE	4 St
Mengeneinheit	St
Gewicht	0,424 kg/St
Rabattgruppe	06-684
Preiseinheit	1

QR Code

Zertifizierungen

SCHALL-SCHUTZ DIN 4109

Baustoffklasse B2 "Normal entflammbar" nach DIN 4102

Ausführung und Montage

Einsatzgebiet	Thermisch entkoppelte Befestigung von Rohren in der Kälte-, Klima- und Trinkwassertechnik, für eine zuverlässige Tauwasserverhinderung im Bereich der Rohrhalterung.
Dämmkörper	KA/PU

Technische Daten

Material	Stahl
Materialname	DD11
Material Mantel	Kunststoff
Oberfläche	galvanisch verzinkt
Baustoffklasse	B2
min. Temperaturbeständigkeit	-45 °C
max. Temperaturbeständigkeit	105 °C
Wärmeleitfähigkeit	0.029 W/mK
Dichte Kern	120 kg/m³
Wasserdampfdiffusionswiderstand	20000 µ

Produktdetails

Anschluss	M10/M12
Anschlusshöhe	53 mm
Breite	215 mm
Dämmstärke	28.5 mm
zul. Last Fz	0.92 kN
Länge Schale	42 mm
stat. Belastung Kern	0.27 N/mm²

Hinweis

Hinweis Allgemein	Von Umtausch und Rücknahme ausgeschlossen. Sonderanfertigungen auf Anfrage.