Lüftungsschelle Doppio 20x1,5 DN 100 M8/M10 TPE

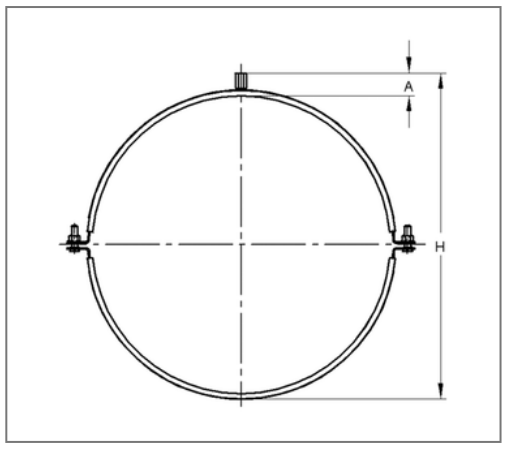

Kaufmännische Details

Artikelnummer	0449100
EAN/GTIN	4250928410931
VPE	50 St
Mengeneinheit	St
Gewicht	0,160 kg/St
Rabattgruppe	08-044
Preiseinheit	100

QR Code

Zertifizierungen

Ausführung und Montage

Einsatzgebiet	Rohrschelle zur Befestigung von Lüftungsrohren.
Ausführung	zweiteilig
Anschluss	M8/M10
Verschluss	mit Rastverschluss

Technische Daten

Material	Stahl
Materialname	S235
Oberfläche	galvanisch verzinkt
Dämmstärke	4.5 mm
Temperaturbeständigkeit	-35 °C - 100 °C
Schalldämmeinlage	Gummi TPE

Produktdetails

Anschlusshöhe	24 mm
Breite	136 mm
Farbe Schalldämmeinlage	Schwarz
Höhe	134 mm
Materialmaße	20x1,5 mm
zul. Last Fz	0.61 kN
Rohraußendurchmesser	105 mm
Verschluss-Schraube	M6