Rohrschelle HDC 30x2,5 48 - 53 mm M8 o. Dämm.

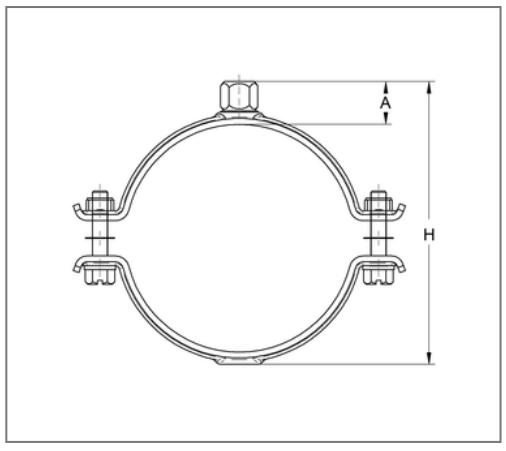

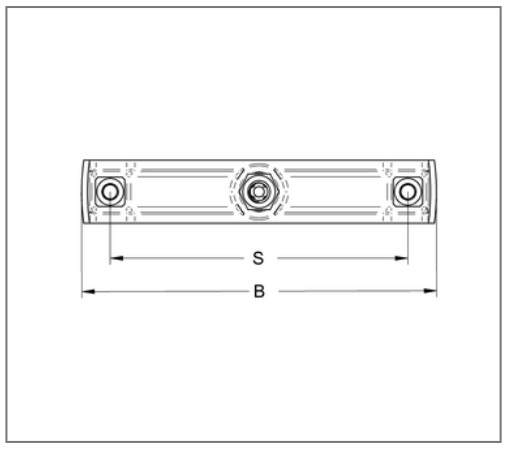

Kaufmännische Details

Artikelnummer	47300048
EAN/GTIN	4250928458186
VPE	50 St
Mengeneinheit	St
Gewicht	0,192 kg/St
Rabattgruppe	12-034
Preiseinheit	100

QR Code

Zertifizierungen

VdS

Ausführung und Montage

Fabrikat	Jiangmen Eurofix
Einsatzgebiet	Rohrschelle mit Anschlussgewinde nach Sprinklerrichtlinien zur Befestigung von Sprinklerrohren.
Ausführung	zweiteilig
Anschluss	M8
Verschluss	M8

Technische Daten

Material	Stahl
Oberfläche	galvanisch verzinkt
Schalldämmeinlage	ohne Dämmung

Produktdetails

Achsabstand	74 mm
Anschlusshöhe	16 mm
Breite	96 mm
Höhe	73 mm
Materialmaße	30x2,5 mm
Breite Material	30 mm
Stärke Material	2.5 mm
zul. Last Fz	2.5 kN
min. Rohraußendurchmesser	48 mm
max. Rohraußendurchmesser	53 mm
Rohraußendurchmesser Zoll	1 1/2 Zoll