Direktanschluss CENTUM M10

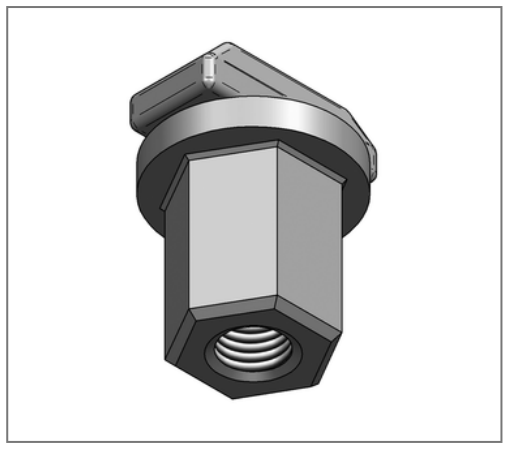

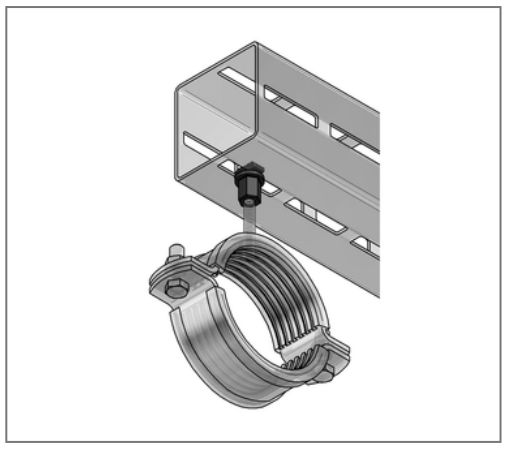

Kaufmännische Details

Artikelnummer	1640016010
EAN/GTIN	4250928450500
VPE	50 St
Mengeneinheit	St
Gewicht	0,0714 kg/St
Rabattgruppe	14-164
Preiseinheit	1

QR Code

Zertifizierungen

TSP®-3

Ausführung und Montage

Einsatzgebiet	Direkte Anschlussmöglichkeit für Gewinde.
Gewinde	M10
Profiltyp	XL 80, XL 100, XL 120, XL 200

Technische Daten

Material	Stahl
Oberfläche	Zink-Nickel

Produktdetails

Schlüsselweite	17
Höhe Bundmutter	25 mm
Anzugsmoment	25 Nm
zul. Last Fz	3 kN