Montageschiene C-Profil 45 / 45 / 2 mm L= 2 m fbv

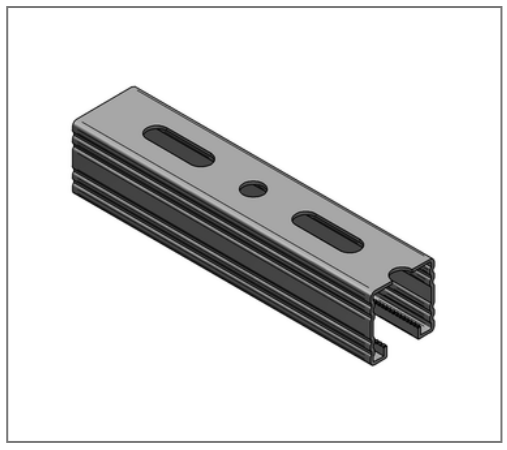

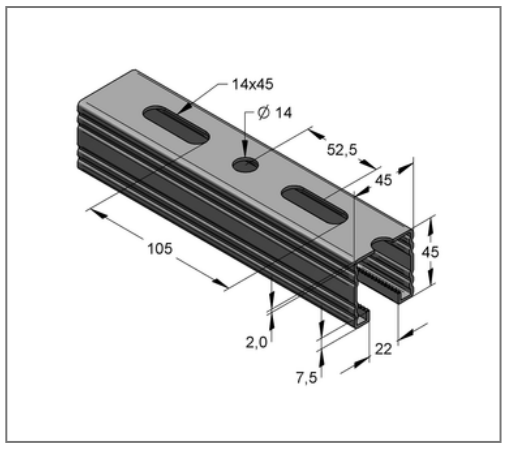

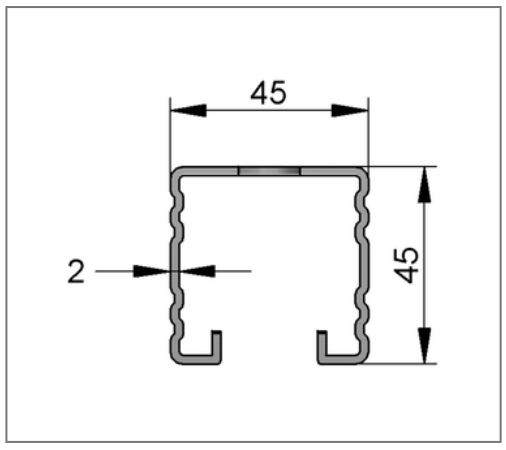

Kaufmännische Details

Artikelnummer	082045220
EAN/GTIN	4250928448040
VPE	10 m
Bund	120 m
Mengeneinheit	m
Gewicht	2,45 kg/m
Rabattgruppe	02-082
Preiseinheit	1

QR Code

Zertifizierungen

Ausführung und Montage

Einsatzgebiet	Mittelschwere Montageschiene mit Schnellanbindungsmöglichkeit.
Ausführung	Gezahnte Profile.
Befestigungsart	formschlüssige Verbindung

Technische Daten

Material	Stahl
Materialname	S250
Oberfläche	feuerbandverzinkt

Produktdetails

Breite	45 mm
Höhe	45 mm
Stärke	2 mm
Länge	2 m
Lochdurchmesser	14 mm
Langloch	14x45 mm
Flächenschwächster Profilquerschnitt	2.98 cm²
Flächenträgheitsmoment ly	7.79 cm4
Flächenträgheitsmoment lz	10.65 cm4
Rastermaß	52.5 mm
Breite Schlitz	22 mm
Schwerpunktabstand eo	2.24 cm
Schwerpunktabstand eu	2.26 cm
Schwerpunktabstand ez	2.25 cm
Streckgrenze	250 N/mm²

Hinweis

Hinweis Allgemein	Mindestabnahme 1 VPE
Trägheitsradius iz	1.89 cm
Widerstandsmoment Wy	3.45 cm³
Widerstandsmoment Wz	4.73 cm³