Kältefestpunkt HV 1 76,1 mm Iso 40 mm Länge Schale 148 mm

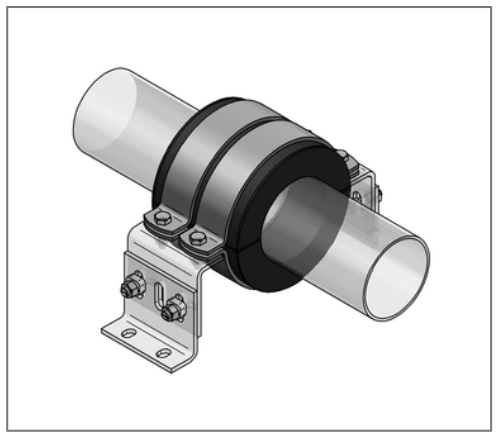

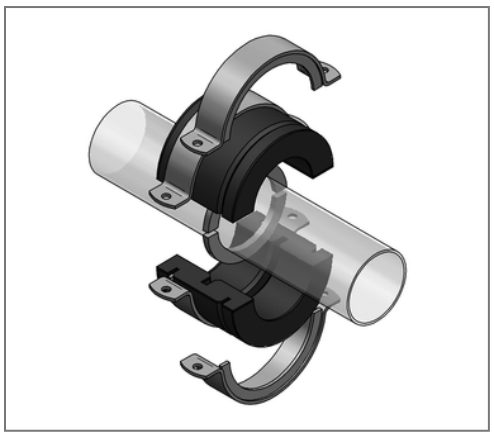

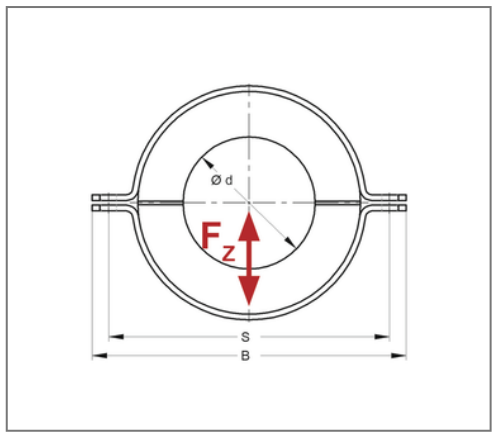

Kaufmännische Details

Artikelnummer	698400076
EAN/GTIN	4250928441133
VPE	1 St
Mengeneinheit	St
Gewicht	3,75 kg/St
Rabattgruppe	03-698
Preiseinheit	1

QR Code

Ausführung und Montage

Einsatzgebiet	Kältefestpunkt zur Fixierung von Kälteleitungen aus Stahl.
Ausführung	Mit stirnseitig aufkaschiertem Kautschuk, hohem Wasserdampfdiffusionswiderstand und niedriger Wärmeleitfähigkeit, erfüllt die Anforderung der AGI.
Lieferumfang	2x PU-Halbschale mit Nuten für die Innen- und Außenringe, 2x Innenhalbring zum Aufschweißen auf das Stahlrohr, 2x Außenhalbring zur Befestigung auf die Unterkonstruktion

Technische Daten

Material	PU
min. Temperaturbeständigkeit	-50 °C
max. Temperaturbeständigkeit	105 °C
Dichte	200 kg/m³

Produktdetails

Dämmstärke	40 mm
Rohraußendurchmesser	76,1 mm
Lochabstand S	206 mm
Wärmeleitfähigkeit	0,037 W/mK
Länge Schale L	148 mm
Breite Außenhalbringe B	235 mm
empf. Unterbau	HV1
zul. Last F_Y	2,7 kN
zul. Last F_Z	5,4 kN

MEFA Befestigungs- und Montagesysteme GmbH | Schillerstraße 15 | 74635 Kupferzell
+ 49 7944 64 0 | info@mefa.de | www.mefa.de