Klemmfestpunkt FGL Muffe 2x1/2”

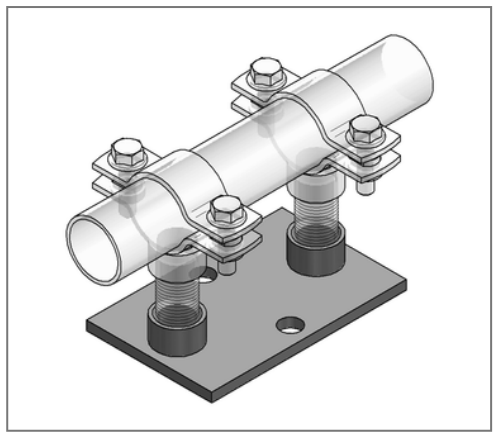

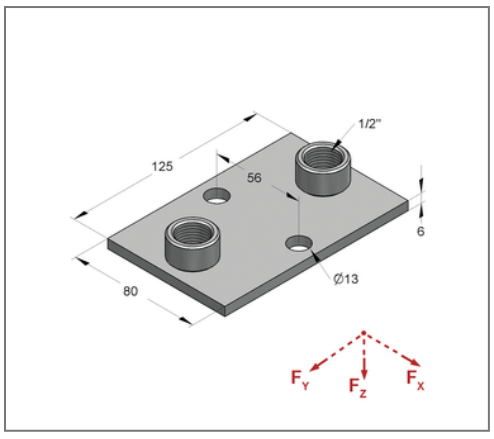

Kaufmännische Details

Artikelnummer	0770335
EAN/GTIN	4250928417534
VPE	1 St
Mengeneinheit	St
Gewicht	0,531 kg/St
Rabattgruppe	03-002
Preiseinheit	1

QR Code

Ausführung und Montage

Einsatzgebiet	Leichter Klemmfestpunkt für Rohre bis max. Ø 46 mm.

Technische Daten

Material	Stahl
Materialname	S235
Oberfläche	galvanisch verzinkt
Korrosivitätskategorie	C2 very high
Umgebungsbereich	Innenbereich
min. Temperaturbeständigkeit	-35 °C
max. Temperaturbeständigkeit	100 °C

Produktdetails

Anschluss	1/2”
min. Rohraußendurchmesser	20 mm
max. Rohraußendurchmesser	46 mm
Lochdurchmesser	13 mm
Breite Platte	80 mm
Länge Platte	125 mm
Lochabstand	56 mm
Stärke Platte	6 mm
Anzahl Anschlüsse	2
Anschlusstyp	Muffe
zul. Last F_X	8 kN
zul. Last F_Y	1,4 kN

MEFA Befestigungs- und Montagesysteme GmbH | Schillerstraße 15 | 74635 Kupferzell
+ 49 7944 64 0 | info@mefa.de | www.mefa.de

Produktdetails

zul. Last F_Z stehend	4 kN
zul. Last F_Z hängend	4 kN

MEFA Befestigungs- und Montagesysteme GmbH | Schillerstraße 15 | 74635 Kupferzell
+ 49 7944 64 0 | info@mefa.de | www.mefa.de