Ankerstange V A M8 V4A Länge 110 mm

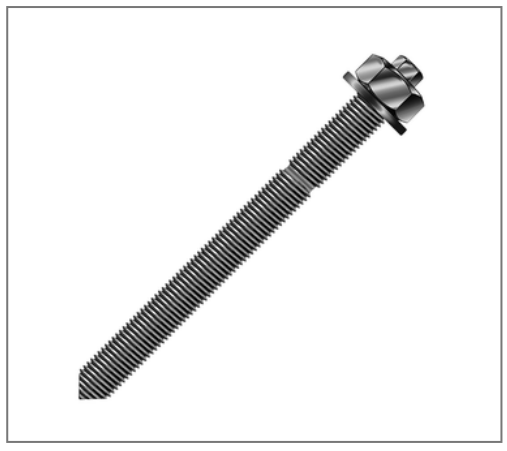

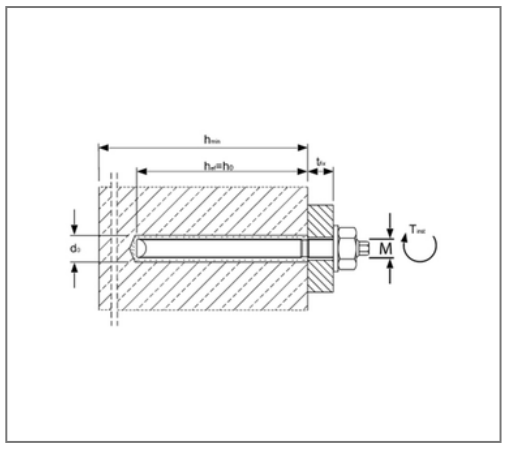

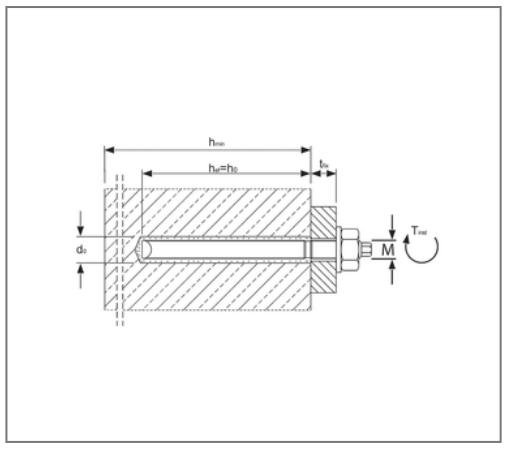

Kaufmännische Details

Artikelnummer	222821101501
EAN/GTIN	4043315019431
VPE	10 St
Mengeneinheit	St
Gewicht	0,0430 kg/St
Rabattgruppe	07-222
Preiseinheit	1

QR Code

Zertifizierungen

ETA-05/0231

Brandschutz-geprüft

Ausführung und Montage

Einsatzgebiet	Für ungerissenen Beton C12/15 bis C50/60.
Fabrikat	MKT

Produktdetails

Bohrerdurchmesser	10 mm
Bohrlochtiefe	80 mm
max. Klemmstärke	20 mm
Verankerungstiefe	80 mm
Schlüsselweite Mutter	13
Schlüsselweite Ankerstange	5
Mörtelpatronentyp	V-P 8
Länge	110 mm
Gewinde	M8

Technische Daten

Material	Edelstahl
Materialname	V4A

Hinweis

Lieferzeit	3 Arbeitstage ab Werk