Ankerstange V A M12 V4A Länge 160 mm

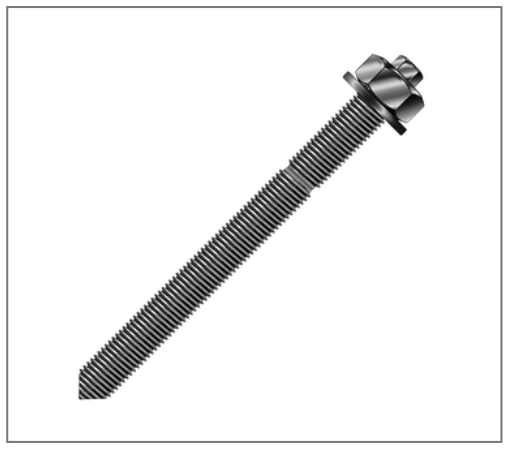

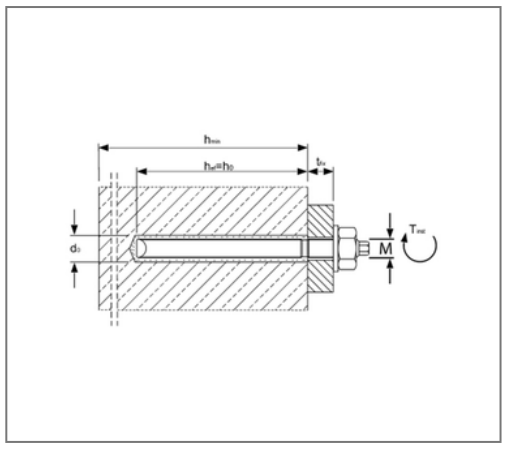

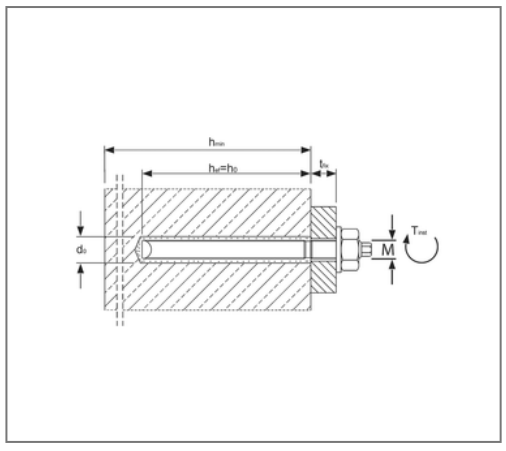

Kaufmännische Details

Artikelnummer	222821306501
EAN/GTIN	4043315020659
VPE	10 St
Mengeneinheit	St
Gewicht	0,137 kg/St
Rabattgruppe	07-222
Preiseinheit	1

QR Code

Zertifizierungen

ETA-05/0231

Brandschutz-geprüft

Ausführung und Montage

Einsatzgebiet	Für ungerissenen Beton C12/15 bis C50/60.
Fabrikat	MKT

Produktdetails

Bohrerdurchmesser	14 mm
Bohrlochtiefe	110 mm
max. Klemmstärke	35 mm
Verankerungstiefe	110 mm
Schlüsselweite Mutter	19
Schlüsselweite Ankerstange	8
Mörtelpatronentyp	V-P 12
Länge	160 mm
Gewinde	M12

Technische Daten

Material	Edelstahl
Materialname	V4A

Hinweis

Lieferzeit	3 Arbeitstage ab Werk