Dämmelement für C-Profil 35 Anschluss M8x50 Hammerkopf 38x17

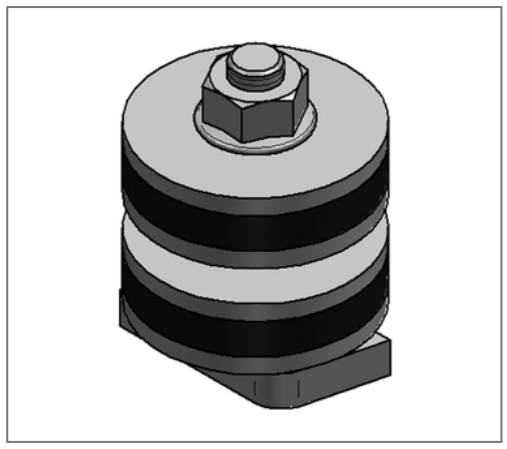

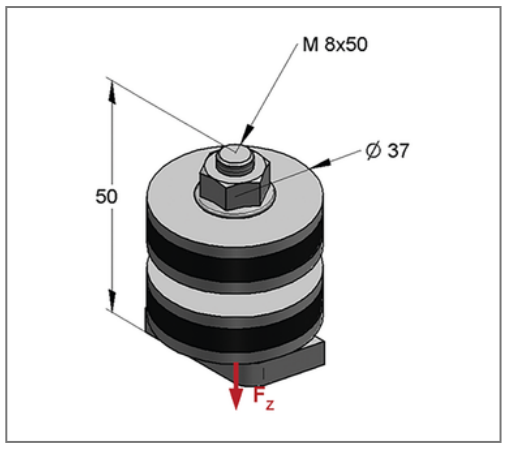

Kaufmännische Details

Artikelnummer	0783395
EAN/GTIN	4250928418784
VPE	1 St
Mengeneinheit	St
Gewicht	0,152 kg/St
Rabattgruppe	08-981
Preiseinheit	1

QR Code

Zertifizierungen

SCHALL-SCHUTZ DIN 4109

Ausführung und Montage

Einsatzgebiet	Dämmelement für die direkte Montage auf Konsolen und Montageschienen für die schallentkoppelte Befestigung.

Produktdetails

Hammerkopftyp	38x17
passend für	C-Profil 35/21, Stex 35
Anschluss	M8x50
zul. Last F_Z	1,3 kN

Technische Daten

Material	Stahl
Materialname	S235
Oberfläche	galvanisch verzinkt
Material Dämmelement	Gummi SBR
Shore Härte	60 ± 5 Shore
min. Temperaturbeständigkeit	-35 °C
max. Temperaturbeständigkeit	100 °C