Dämmelement für C-Profil 45 Anschluss M8x70 Hammerkopf 40x22

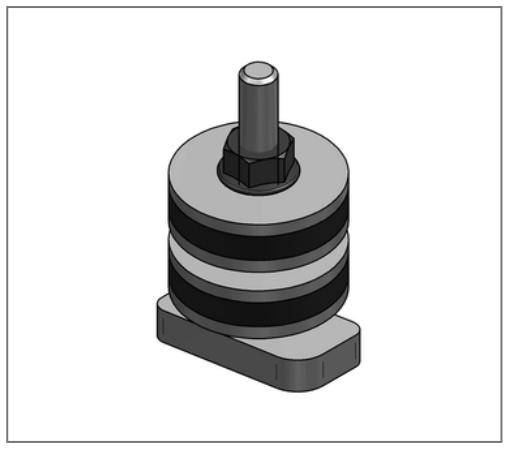

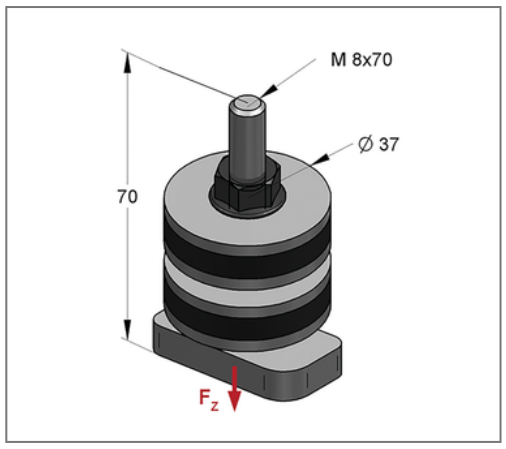

Kaufmännische Details

Artikelnummer	0783396
EAN/GTIN	4250928418791
VPE	1 St
Mengeneinheit	St
Gewicht	0,169 kg/St
Rabattgruppe	08-981
Preiseinheit	1

QR Code

Zertifizierungen

SCHALL-SCHUTZ DIN 4109

Ausführung und Montage

Einsatzgebiet	Dämmelement für die direkte Montage auf Konsolen und Montageschienen für die schallentkoppelte Befestigung.

Produktdetails

Hammerkopftyp	40x22
passend für	C-Profil 45/26, 45/45, 45/60, 45/75
Anschluss	M8x70
zul. Last F_Z	1,3 kN

Technische Daten

Material	Stahl
Materialname	S235
Oberfläche	galvanisch verzinkt
Material Dämmelement	Gummi SBR
Shore Härte	60 ± 5 Shore
min. Temperaturbeständigkeit	-35 °C
max. Temperaturbeständigkeit	100 °C