CENTUM® Direktanschluss M10

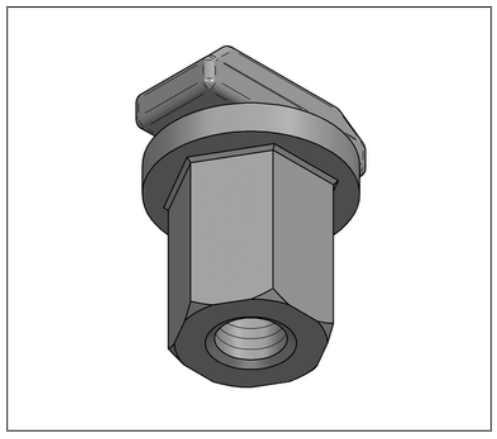

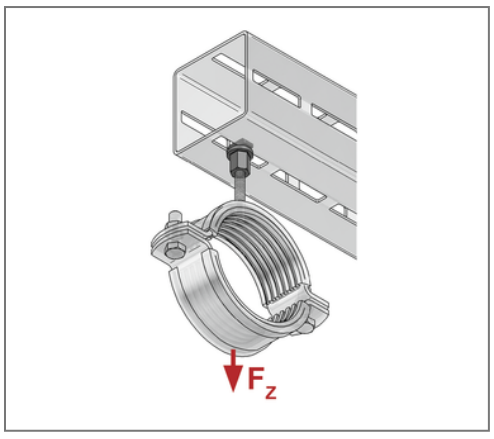

Kaufmännische Details

Artikelnummer	1640016010
EAN/GTIN	4250928450500
VPE	50 St
Mengeneinheit	St
Gewicht	0,0714 kg/St
Rabattgruppe	14-164
Preiseinheit	1

QR Code

Zertifizierungen

TSP®

Ausführung und Montage

Einsatzgebiet	Schnelle Möglichkeit für Gewindeanbindungen.
Gewinde	M10
Profiltyp	C-Profil 45 ab Materialstärke 2,5 mm, XL 80, XL 100, XL 120, XL 200

Technische Daten

Material	Stahl
Oberfläche	Zink-Nickel
Korrosivitätskategorie	C4 high / C5 medium

Produktdetails

Schlüsselweite	17
Höhe Bundmutter	25 mm
Anzugsmoment	25 Nm
zul. Last F_Z	3 kN

MEFA Befestigungs- und Montagesysteme GmbH | Schillerstraße 15 | 74635 Kupferzell
+ 49 7944 64 0 | info@mefa.de | www.mefa.de