Führungsklammer Typ A I für HEA 100-140 HEB 100-120 IPE 200-240

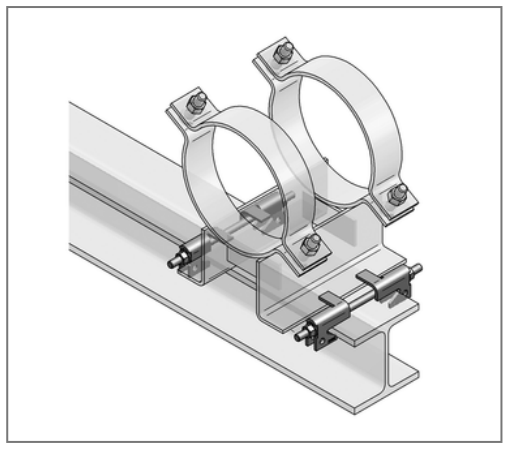

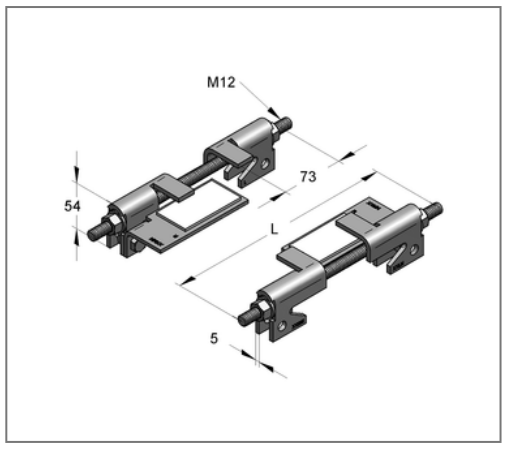

Kaufmännische Details

Artikelnummer	14710001
EAN/GTIN	4250928432445
VPE	1 Set
Mengeneinheit	Set
Gewicht	1,50 kg/Set
Rabattgruppe	14-147
Preiseinheit	1

QR Code

Zertifizierungen

TSP®

Ausführung und Montage

Einsatzgebiet	Zur Führung von Gleitlagern und Gleitschlitten auf Stahlträgern.
Anzahl PE Gleitunterlagen	keine

Technische Daten

Material	Stahl
Materialname	S235
Oberfläche	feuerstückverzinkt
Sicherheitsfaktor	1,54
Anzugsmoment	64 Nm
min. Temperaturbeständigkeit	-200 °C
max. Temperaturbeständigkeit	80 °C

Produktdetails

Typ	mit Abhebesicherung
Gewindestangentyp	M12 x 220
zul. Last F_Z	3,5 kN
zul. Last F_X	4 kN
max. Stärke Gleitplatte	18 mm
für Träger HEA	100-140
für Träger HEB	100-120
für Träger IPE	200-240

Hinweis

Lieferzeit	auf Anfrage