Führungsklammer Typ B IV für HEA 300-400 HEB 200-300 IPE 450-600

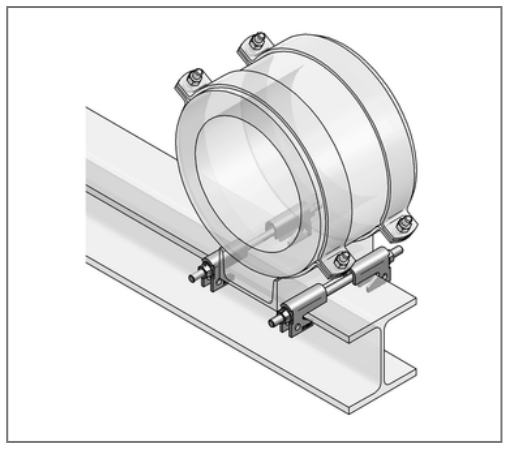

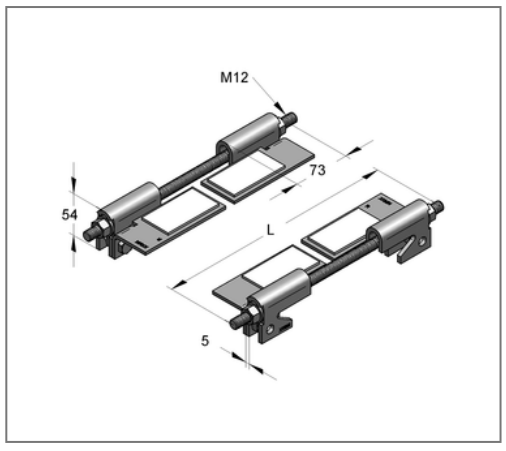

Kaufmännische Details

Artikelnummer	147110034
EAN/GTIN	4250928449832
VPE	1 Set
Mengeneinheit	Set
Gewicht	3,51 kg/Set
Rabattgruppe	14-147
Preiseinheit	1

QR Code

Zertifizierungen

TSP®

Ausführung und Montage

Einsatzgebiet	Zur Führung von Gleitlagern und Gleitschlitten auf Stahlträgern.
Anzahl PE Gleitunterlagen	keine

Technische Daten

Material	Stahl
Materialname	S235
Oberfläche	feuerstückverzinkt
Sicherheitsfaktor	1,54
Anzugsmoment	64 Nm
min. Temperaturbeständigkeit	-200 °C
max. Temperaturbeständigkeit	80 °C

Produktdetails

Typ	ohne Abhebesicherung
Gewindestangentyp	M16 x 500
zul. Last F_X	4 kN
für Träger HEA	300-400
für Träger HEB	200-300
für Träger IPE	450-600

Hinweis

Lieferzeit	auf Anfrage