Rohrschelle Form A TGA 60x8 406 mm ohne Anschluss TPE gvz

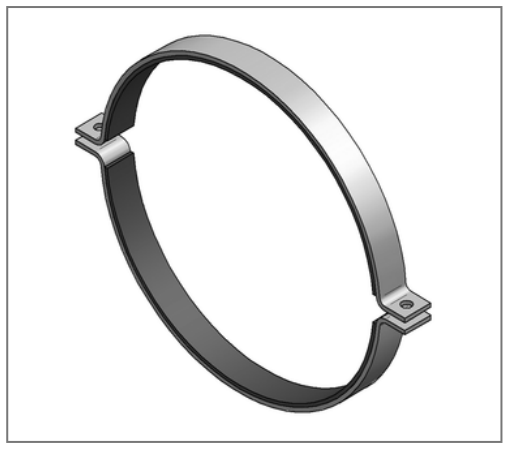

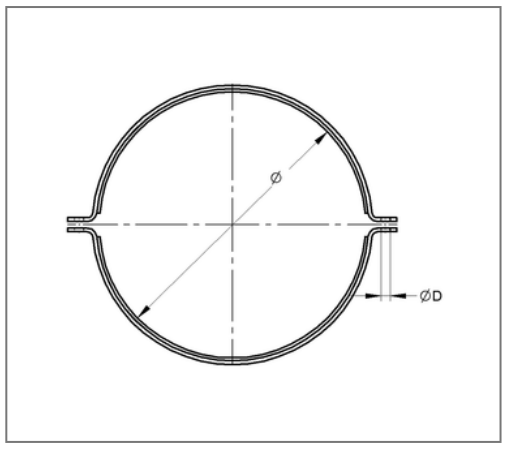

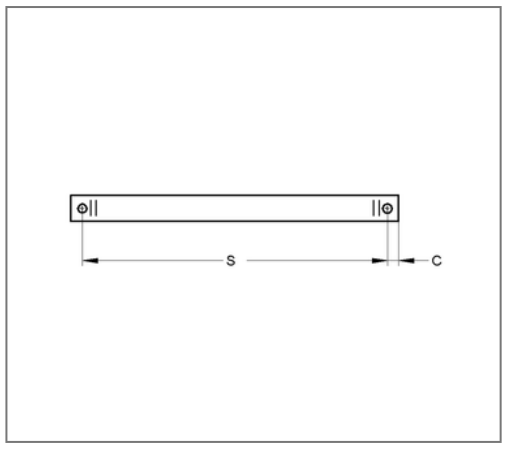

Kaufmännische Details

Artikelnummer	109ggba0406
EAN/GTIN	4250928423788
VPE	1 St
Mengeneinheit	St
Gewicht	6,93 kg/St
Rabattgruppe	14-109
Preiseinheit	1

QR Code

Zertifizierungen

SCHALL-SCHUTZ DIN 4109

Baustoffklasse B2 "Normal entflammbar" nach DIN 4102

Ausführung und Montage

Einsatzgebiet	Rohrschelle zur Befestigung von Rohren.
Ausführung	zweiteilig
Anschluss	ohne Anschluss

Technische Daten

Material	Stahl
Materialname	S235
Oberfläche	galvanisch verzinkt
Dämmstärke	8 mm
Temperaturbeständigkeit	-30 °C - 100 °C
Schalldämmeinlage	TPE

Produktdetails

Achsabstand S	497 mm
Farbe Schalldämmeinlage	Schwarz
Materialmaße	60x8 mm
zul. Last F_Z	11,5 kN
Rohraußendurchmesser	406 mm
Verschlussschraube	M16