Rollenlager doppel radial-axial 219 - 406 mm 5 kN 300 mm fsv

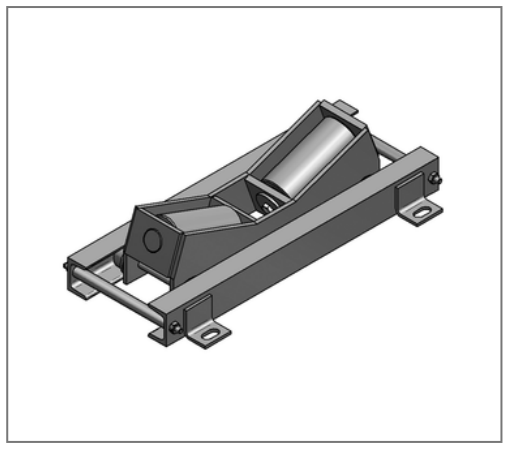

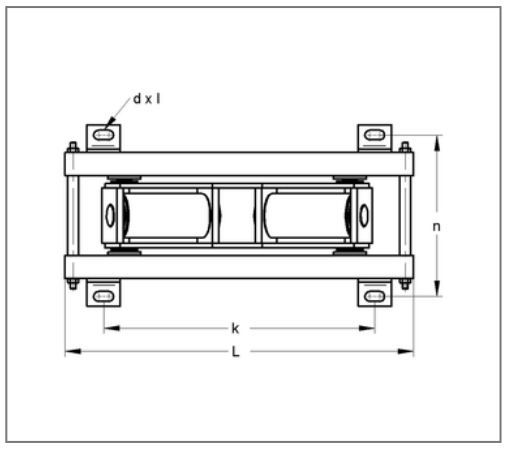

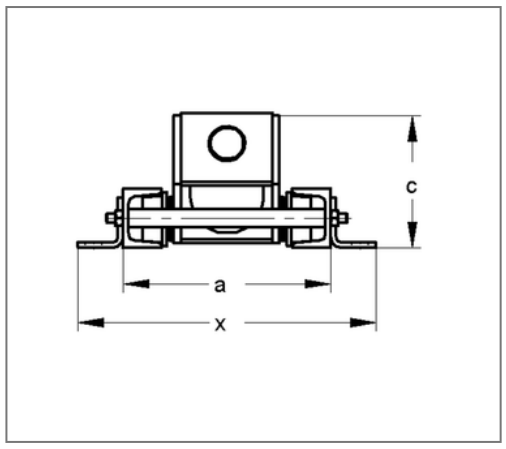

Kaufmännische Details

Artikelnummer	150xfc040406
EAN/GTIN	4250928435736
VPE	1 St
Mengeneinheit	St
Gewicht	13,74 kg/St
Rabattgruppe	14-150
Preiseinheit	1

QR Code

Ausführung und Montage

Einsatzgebiet	Rollenlager in Doppelbauweise für die Aufnahme schwerer Rohrleitungen auf Isoliersattel.

Technische Daten

Material	Stahl
Materialname	S235
Oberfläche	feuerstückverzinkt

Produktdetails

Höhe	86 mm
zul. Last F_Z	5 kN
Länge	570 mm
Langloch	14x27 mm
Stärke Material	4 mm
Lochabstand längs	430 mm
Lochabstand quer	216 mm
Breite ohne Laschen	168 mm
min. Durchmesser Rollenauflage	219 mm
max. Durchmesser Rollenauflage	406 mm