Distanzstück mit Außengewinde 1/2" x 100 mm gvz

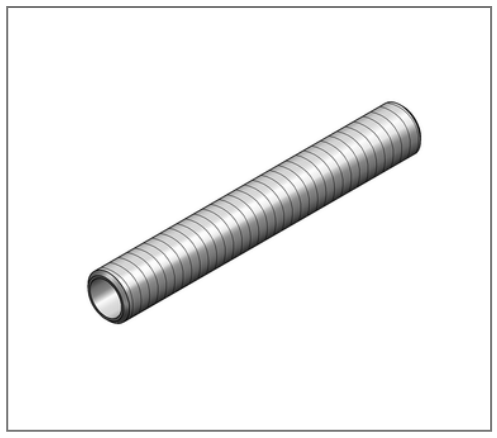

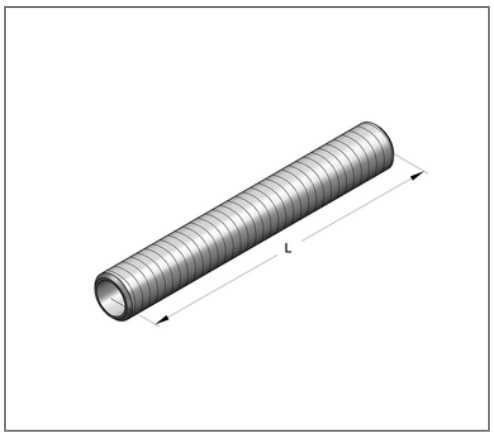

Kaufmännische Details

Artikelnummer	07070100
EAN/GTIN	4250928456748
VPE	10 St
Mengeneinheit	St
Gewicht	0,112 kg/St
Rabattgruppe	05-070
Preiseinheit	1

QR Code

Technische Daten

Material	Stahl
Oberfläche	galvanisch verzinkt
Korrosivitätskategorie	C2 very high
Umgebungsbereich	Innenbereich

Produktdetails

Gewinde	1/2"
Länge L	100 mm

MEFA Befestigungs- und Montagesysteme GmbH | Schillerstraße 15 | 74635 Kupferzell
+ 49 7944 64 0 | info@mefa.de | www.mefa.de