Montageschiene C-Profil V4A 45 / 45 / 2 mm L= 6 m

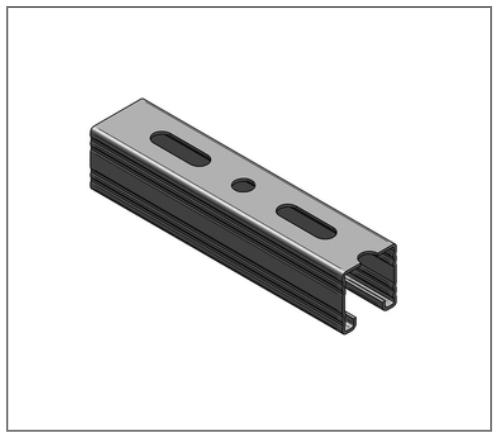

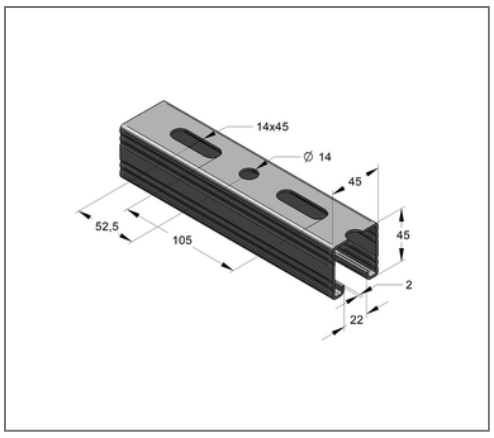

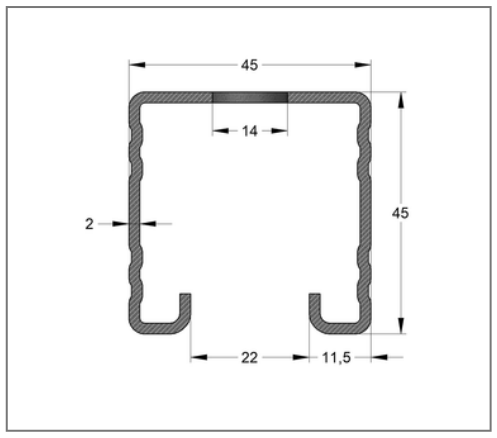

Kaufmännische Details

Artikelnummer	080015501
EAN/GTIN	4250928456793
VPE	30 m
Bund	240 m
Mengeneinheit	m
Gewicht	2,50 kg/m
Rabattgruppe	13-054
Preiseinheit	1

QR Code

Zertifizierungen

Ausführung und Montage

Ausführung	unverzahnt, gelocht

Technische Daten

Material	Edelstahl
Materialname	V4A
Umgebungsbereich	Innen- und Außenbereich

Produktdetails

Breite	45 mm
Höhe	45 mm
Stärke	2 mm
Länge	6 m
Lochdurchmesser	14 mm
Langloch	14x45 mm
Flächenschwächster Profilquerschnitt	2,86 cm²
Flächenträgheitsmoment I_Y	7,46 cm4
Flächenträgheitsmoment I_Z	10,38 cm4
Rastermaß	105,0 mm
Breite Schlitz	22 mm
Schwerpunktabstand eo	2,27 cm
Schwerpunktabstand eu	2,22 cm
Schwerpunktabstand ez	2,25 cm
Streckgrenze	240 N/mm²

Hinweis

Hinweis Allgemein	Mindestabnahme 1 VPE

MEFA Befestigungs- und Montagesysteme GmbH | Schillerstraße 15 | 74635 Kupferzell
+ 49 7944 64 0 | info@mefa.de | www.mefa.de

Produktdetails

Trägheitsradius iy	1,62 cm
Trägheitsradius iz	1,91 cm
Widerstandsmoment W_Y	3,28 cm³
Widerstandsmoment W_Z	4,61 cm³

MEFA Befestigungs- und Montagesysteme GmbH | Schillerstraße 15 | 74635 Kupferzell
+ 49 7944 64 0 | info@mefa.de | www.mefa.de