Stex 45 Montageplatte MP-X V4A M12

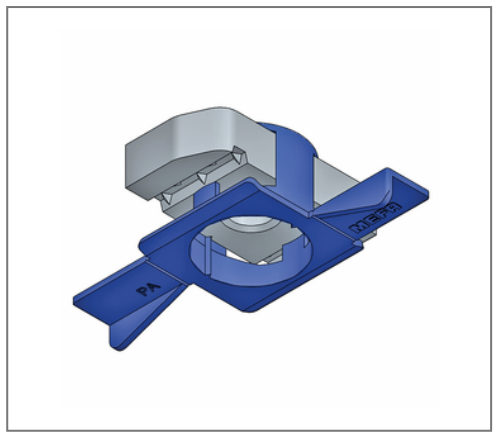

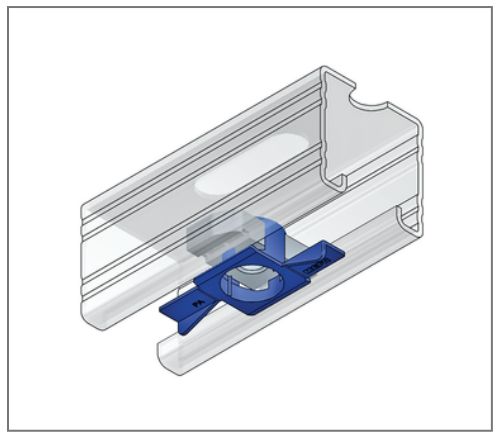

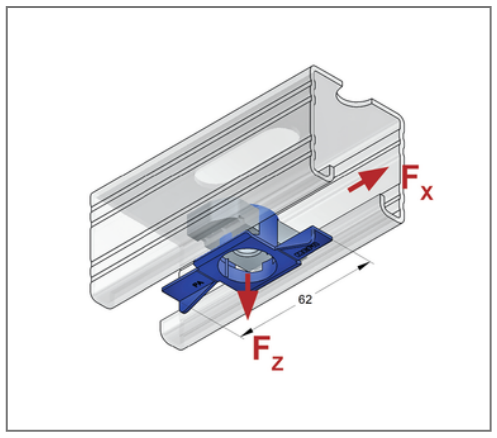

Kaufmännische Details

Artikelnummer	0481602
EAN/GTIN	4250928459336
VPE	30 St
Mengeneinheit	St
Gewicht	0,0452 kg/St
Rabattgruppe	13-054
Preiseinheit	1

QR Code

Zertifizierungen

Technische Daten

Material	Edelstahl
Materialname	V4A
Umgebungsbereich	Innen- und Außenbereich
Material Käfig	Kunststoff
Materialname Käfig	Polyamid 6

Produktdetails

Länge	38 mm
Breite	62 mm
Gewinde	M12
Profiltyp	45
Form	einschwenkbar

MEFA Befestigungs- und Montagesysteme GmbH | Schillerstraße 15 | 74635 Kupferzell
+ 49 7944 64 0 | info@mefa.de | www.mefa.de