Konsole C-Profil 45/45 V2A L= 210 mm Platte längs

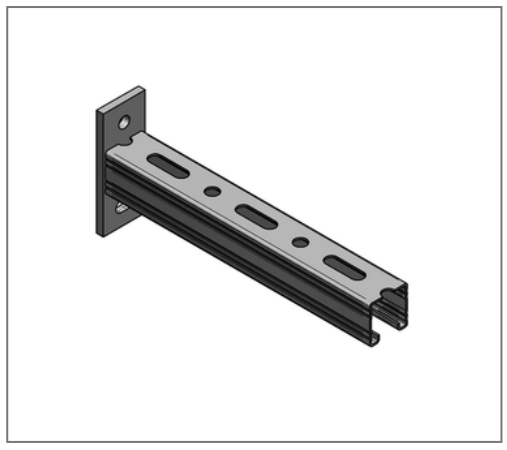

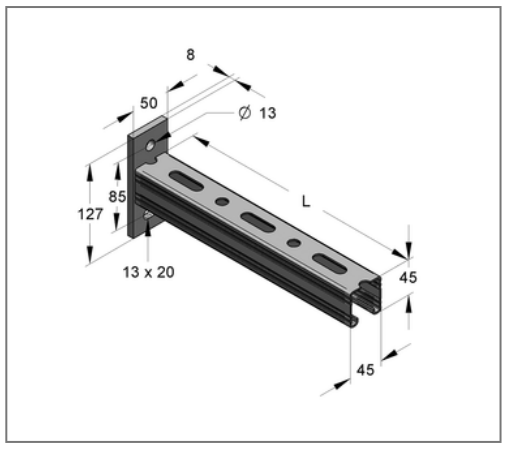

Kaufmännische Details

Artikelnummer	0480661
EAN/GTIN	4250928459169
VPE	1 St
Mengeneinheit	St
Gewicht	0,916 kg/St
Rabattgruppe	13-048
Preiseinheit	1

QR Code

Zertifizierungen

Ausführung und Montage

Einsatzgebiet	Konsole zur Herstellung von Kragarmkonstruktionen für die Aufnahme von hängenden und stehenden Rohrlasten.

Technische Daten

Material	Edelstahl
Materialname	V2A

Produktdetails

Breite Platte	50 mm
Länge Platte	127 mm
Lochabstand	85 mm
Stärke Platte	8 mm
Breite Profil	45 mm
Höhe Profil	45 mm
Länge Konsole L	210 mm
Langloch Platte	13x20 mm
zul. Last F1	2,8 kN
zul. Last F2	1,4 kN
zul. Last q0	13,35 kN/m
Stärke Profil	2 mm