Trägerklammer Stahl PKB 8 Klemmbereich 2 - 20 mm Loch für M8

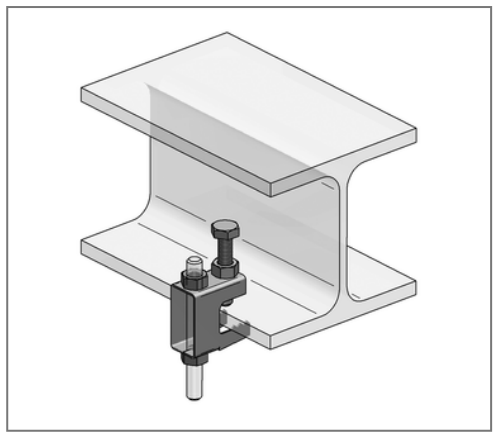

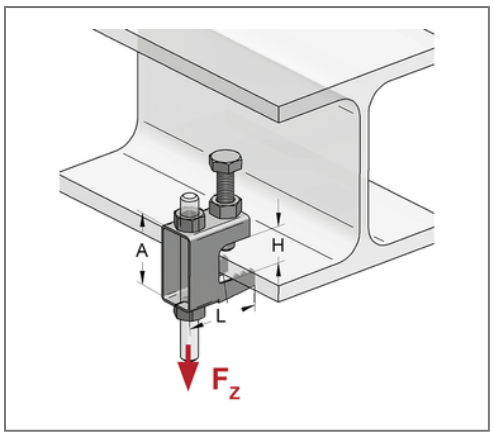

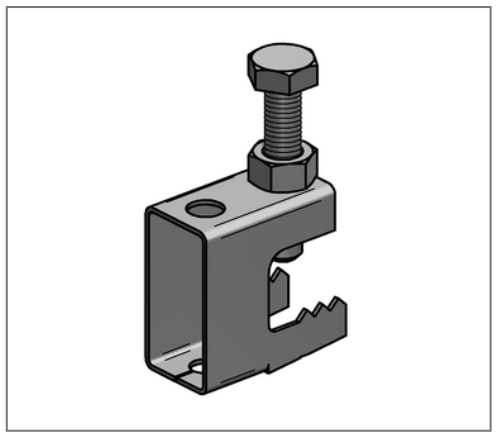

Kaufmännische Details

Artikelnummer	0576801
EAN/GTIN	4250928459022
VPE	50 St
Mengeneinheit	St
Gewicht	0,0491 kg/St
Rabattgruppe	05-057
Preiseinheit	1

QR Code

Zertifizierungen

VdS

Ausführung und Montage

Fabrikat	Jiangmen Eurofix
Einsatzgebiet	Schnelle und einfache Befestigung an Stahlkonstruktionen und Profilen.
Befestigungsart	mit Durchgangsloch
Lieferumfang	Trägerklammer, Sechskantschraube mit Sicherung

Technische Daten

Material	Stahl
Oberfläche	galvanisch verzinkt
Korrosivitätskategorie	C2 very high
Umgebungsbereich	Innenbereich
min. Klemmdicke H	2 mm
max. Klemmdicke H	20 mm

Produktdetails

Höhe A	37 mm
zul. Last F_Z	1,2 kN
Gewinde	für M8
Lochdurchmesser	9 mm
Länge L	38 mm