Winkel 2-Loch C-Profil 45 90 ° Schenkel 65 mm 65 mm fvz

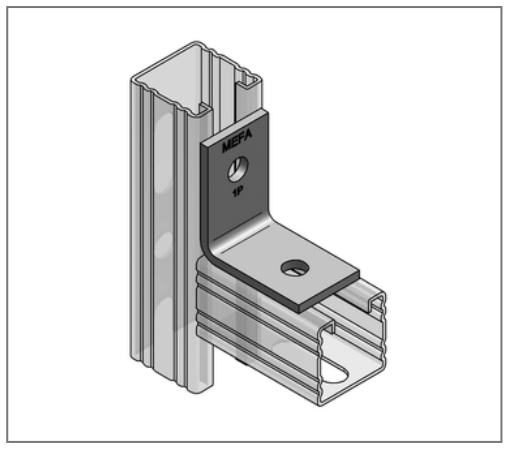

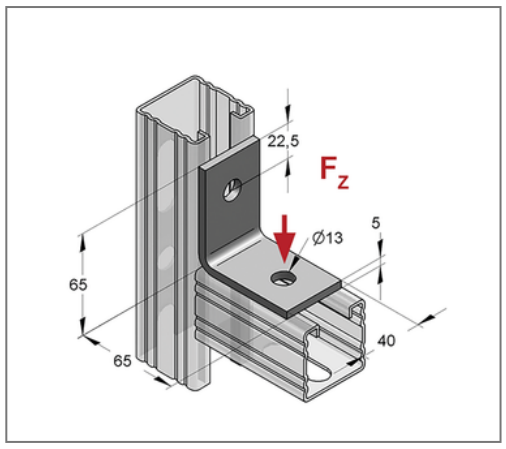

Kaufmännische Details

Artikelnummer	081402400/fvz
EAN/GTIN	4250928463289
VPE	50 St
Mengeneinheit	St
Gewicht	0,193 kg/St
Rabattgruppe	02-081
Preiseinheit	1

QR Code

Zertifizierungen

TSP®

Ausführung und Montage

Einsatzgebiet	Winkelbauteil zur Verbindung von Montageschienen.
Profil	C-Profil

Produktdetails

Lochdurchmesser	13 mm
Profiltyp	45
Stärke Material	5 mm
Breite Material	40 mm
Länge Schenkel 1	65 mm
Länge Schenkel 2	65 mm
zul. Last F_Z ohne Profil	1 kN
zul. Last F_Z mit Profil	2,5 kN
Winkel	90 °

Technische Daten

Material	Stahl
Materialname	S235
Oberfläche	feuerverzinkt