Schallentkopplungs-Set für Typ III Anschluss Platte 137x70x6 mm

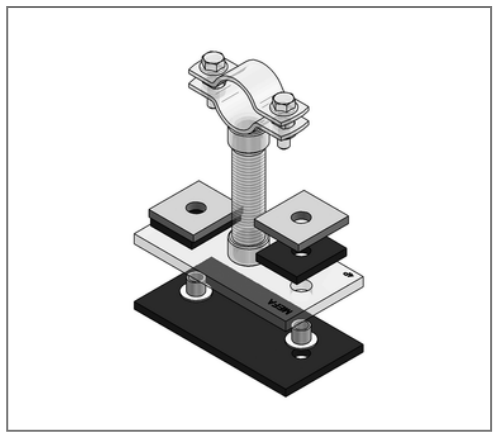

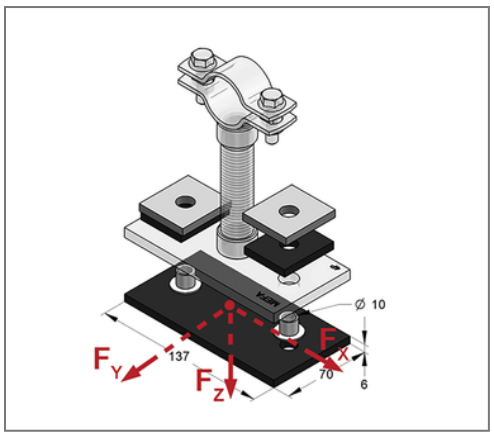

Kaufmännische Details

Artikelnummer	077034002
EAN/GTIN	4250928463302
VPE	1 St
Mengeneinheit	St
Gewicht	0,257 kg/St
Rabattgruppe	03-002
Preiseinheit	1

QR Code

Zertifizierungen

SCHALL-SCHUTZ DIN 4109

Technische Daten

Material	Gummi
Materialname	S235
Oberfläche	Zink-Nickel
Korrosivitätskategorie	C4 high / C5 medium
Umgebungsbereich	Innen- und Außenbereich

Produktdetails

Länge	137 mm
Breite	70 mm
Stärke	6 mm
zul. Last F_Z	10 kN

Hinweis

Anmerkung	Schallentkopplungs-Set für Grundplatte Typ III oder Klemmfestpunkt.

MEFA Befestigungs- und Montagesysteme GmbH | Schillerstraße 15 | 74635 Kupferzell
+ 49 7944 64 0 | info@mefa.de | www.mefa.de