Dachhalter CENTUM für XL 80

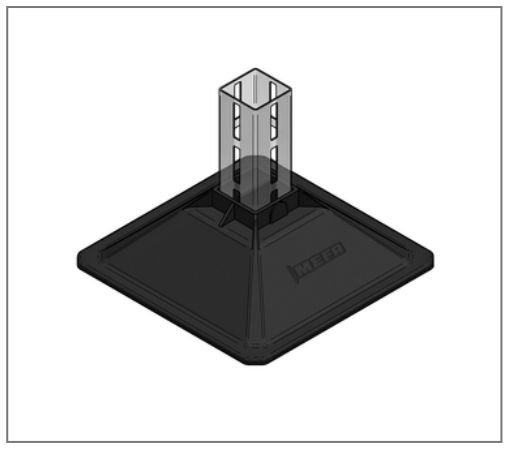

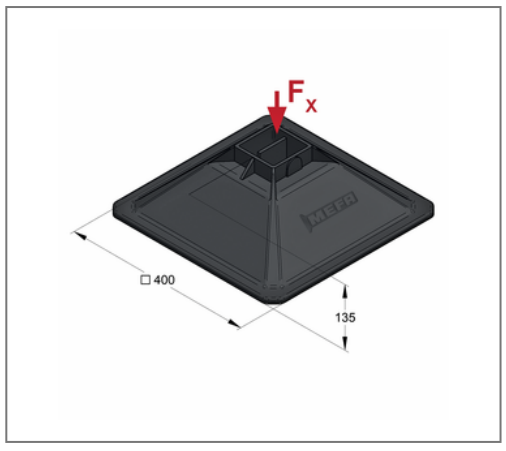

Kaufmännische Details

Artikelnummer	166201001
EAN/GTIN	4250928463555
VPE	2 St
Mengeneinheit	St
Gewicht	3,01 kg/St
Rabattgruppe	14-166
Preiseinheit	1

QR Code

Ausführung und Montage

Einsatzgebiet	Für Schienenkonstruktionen auf Flachdächern.
Profiltyp	XL 80
Montagehinweis	Das vormontierte Boden-Pad verhindert eine Beschädigung der Dachhaut durch Weichmacher. Das CENTUM® Profil XL 80 wird zur Montage in den Dachhalter eingesteckt.

Technische Daten

Material	Kunststoff
Materialname	HDPE

Produktdetails

zul. Last F_X	10 kN
Länge Platte	400 mm
Breite Platte	400 mm
Temperaturbeständigkeit	-40 - 80 °C