OPTIMUM XLV® 3D-Gelenk Winkel - °

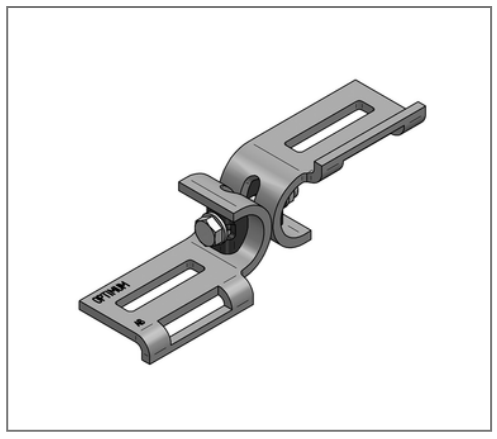

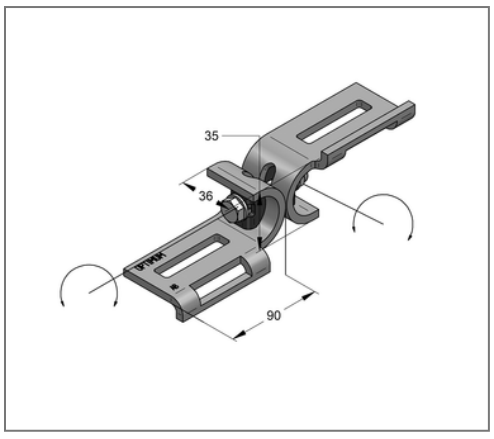

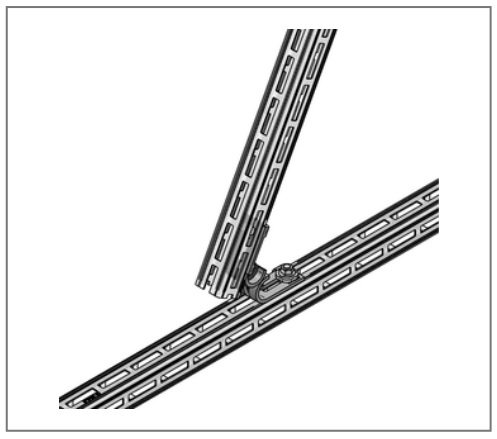

Kaufmännische Details

Artikelnummer	08245006
EAN/GTIN	4250928470232
VPE	10 St
Mengeneinheit	St
Gewicht	0,418 kg/St
Rabattgruppe	02-085
Preiseinheit	1

QR Code

Zertifizierungen

Ausführung und Montage

empfohlenes Zubehör	OPTI-Lock M10x15

Technische Daten

Material	Stahl
Oberfläche	Zink-Nickel
Korrosivitätskategorie	C4 high / C5 medium
Umgebungsbereich	Innen- und Außenbereich

Produktdetails

Stärke Material	5 mm
Breite Material	36 mm
Länge Schenkel 1	90 mm
Länge Schenkel 2	90 mm
Winkel β	- °

MEFA Befestigungs- und Montagesysteme GmbH | Schillerstraße 15 | 74635 Kupferzell
+ 49 7944 64 0 | info@mefa.de | www.mefa.de