Führungsklammer mit Gleitunterlage für HEA 200 HEB 180-200 IPE 360-400

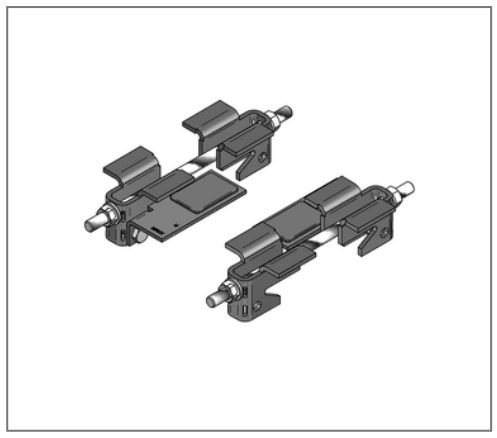

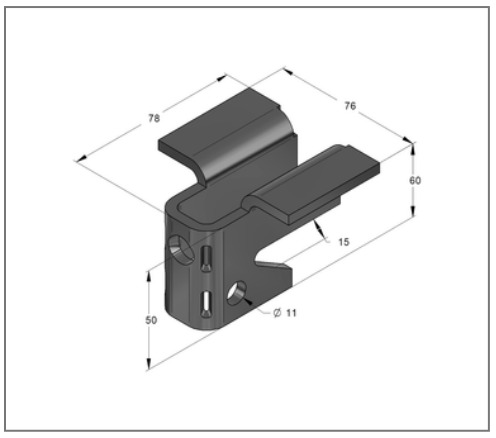

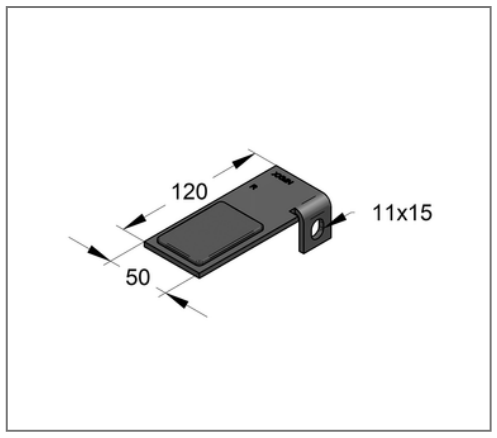

Kaufmännische Details

Artikelnummer	1473102
EAN/GTIN	4250928470614
VPE	1 Set
Mengeneinheit	Set
Gewicht	2,59 kg/Set
Rabattgruppe	14-147
Preiseinheit	1

QR Code

Zertifizierungen

TSP®

Ausführung und Montage

Einsatzgebiet	Zur Führung von Gleitlagern, Gleitschlitten oder Gleitplatten am Stahlträger
Anzahl PE Gleitunterlagen	2

Technische Daten

Material	Stahl
Materialname	S355
Oberfläche	Zink-Nickel
Korrosivitätskategorie	C4 high / C5 medium
Umgebungsbereich	Innen- und Außenbereich
Sicherheitsfaktor	1,54
Anzugsmoment	45 Nm

Produktdetails

Typ	mit Abhebesicherung
Gewindestangentyp	M12
zul. Last F_Z	3,5 kN
zul. Last F_X	4 kN
für Träger HEA	200
für Träger HEB	180-200
für Träger IPE	360-400

MEFA Befestigungs- und Montagesysteme GmbH | Schillerstraße 15 | 74635 Kupferzell
+ 49 7944 64 0 | info@mefa.de | www.mefa.de