Montageschiene C-Profil 45 / 75 / 3 mm L= 6 m fbv

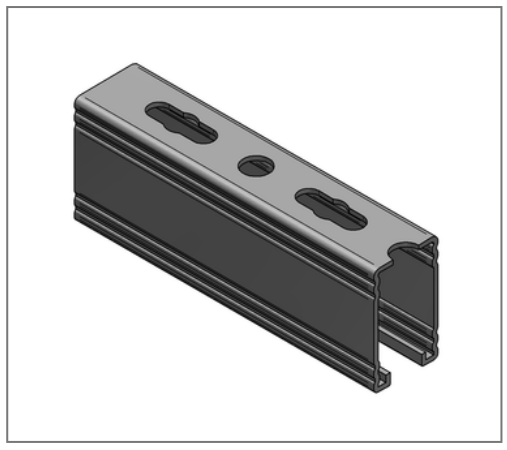

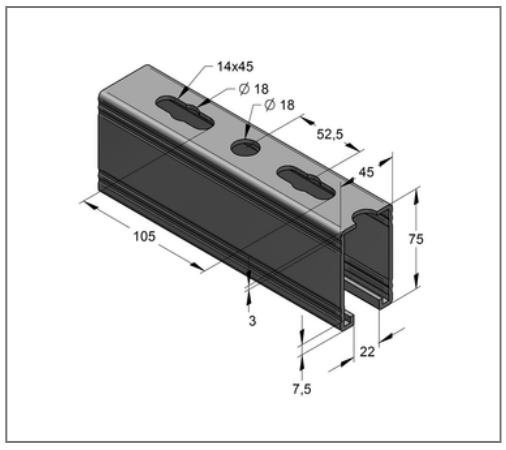

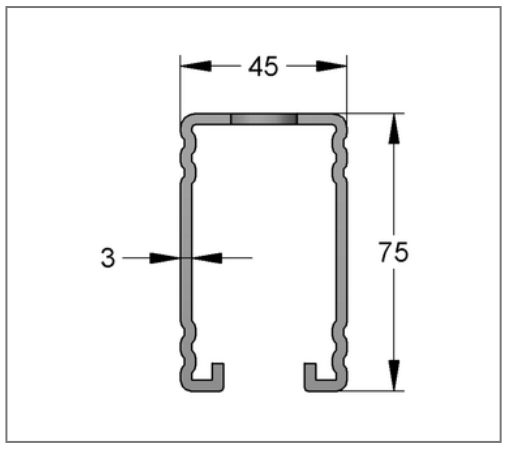

Kaufmännische Details

Artikelnummer	08207562
EAN/GTIN	4250928420787
VPE	30 m
Bund	180 m
Mengeneinheit	m
Gewicht	4,82 kg/m
Rabattgruppe	02-082
Preiseinheit	1

QR Code

Zertifizierungen

Ausführung und Montage

Einsatzgebiet	Mittelschwere Montageschiene mit Schnellanbindungsmöglichkeit.
Ausführung	Gezahnte Profile.
Befestigungsart	formschlüssige Verbindung

Technische Daten

Material	Stahl
Materialname	S250
Oberfläche	feuerbandverzinkt

Produktdetails

Breite	45 mm
Höhe	75 mm
Stärke	3 mm
Länge	6 m
Lochdurchmesser	18,00 mm
Langloch	14x45 mm
Erweiterung Langloch	18,0 mm
Flächenschwächster Profilquerschnitt	5,66 cm²
Flächenträgheitsmoment I_Y	35,36 cm4
Flächenträgheitsmoment I_Z	21,90 cm4
Rastermaß	105,0 mm
Breite Schlitz	22 mm
Schwerpunktabstand eo	3,71 cm
Schwerpunktabstand eu	3,79 cm
Schwerpunktabstand ez	2,25 cm

Hinweis

Hinweis Allgemein	Mindestabnahme 1 VPE
Trägheitsradius iy	2,50 cm
Trägheitsradius iz	1,96 cm
Widerstandsmoment W_Y	9,34 cm^3
Widerstandsmoment W_Z	9,74 cm^3