Gelenkverbinder C-Profil 45 Winkel 0 - 160 °

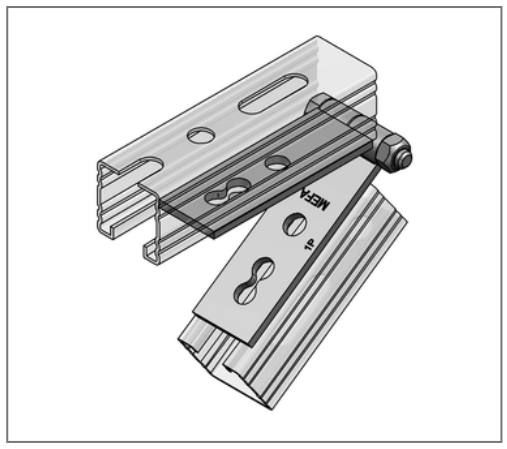

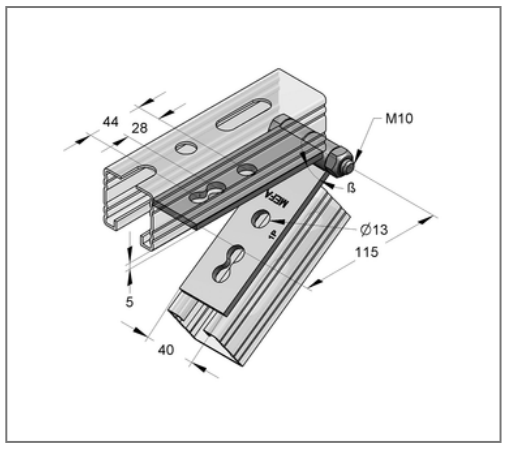

Kaufmännische Details

Artikelnummer	08122200
EAN/GTIN	4250928419613
VPE	25 St
Mengeneinheit	St
Gewicht	0,461 kg/St
Rabattgruppe	02-081
Preiseinheit	1

QR Code

Technische Daten

Material	Stahl
Materialname	S235
Oberfläche	galvanisch verzinkt

Produktdetails

Lochdurchmesser	13 mm
Stärke Material	5 mm
Breite Material	40 mm
Länge Schenkel 1	115 mm
Länge Schenkel 2	115 mm
Winkel β	0 - 160 °