Konsole C-Profil 45/45 L= 525 mm Platte längs fsv

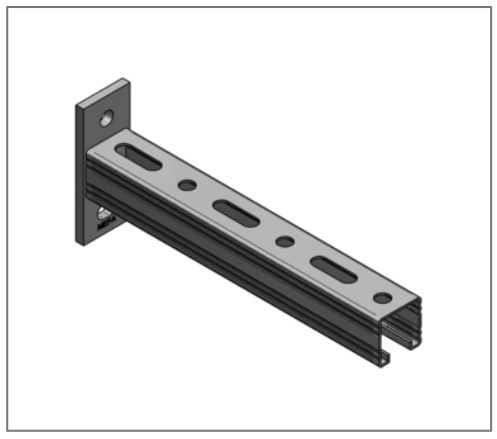

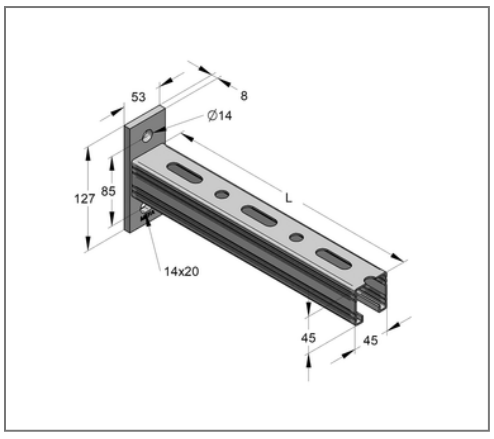

Kaufmännische Details

Artikelnummer	180450525/fvz
EAN/GTIN	4250928448262
VPE	10 St
Mengeneinheit	St
Gewicht	1,80 kg/St
Rabattgruppe	02-083
Preiseinheit	1

QR Code

Zertifizierungen

TSP®

Ausführung und Montage

Einsatzgebiet	Konsole zur Herstellung von Kragarmkonstruktionen für die Aufnahme von hängenden und stehenden Rohrlasten.

Technische Daten

Material	Stahl
Oberfläche	feuerstückverzinkt
Korrosivitätskategorie	C4 high / C5 medium
Umgebungsbereich	Innen- und Außenbereich

Produktdetails

Breite Platte	53 mm
Länge Platte	127 mm
Lochabstand	85 mm
Stärke Platte	8 mm
Breite Profil	45 mm
Höhe Profil	45 mm
Länge Konsole L	525 mm
Langloch Platte	14x20 mm
zul. Last F1	1,99 kN
zul. Last F2	1 kN
zul. Last q0	3,79 kN/m
Stärke Profil	2 mm